Ändr./Rev.	Beskrivning/Description	Datum/Date	Sign.	Ändr./Rev. med/ note	Ändr./Rev.	Beskrivning/Description	Datum/Date	Sign.	Ändr./Rev. med/ note
A	Tabell uppdaterad med NGSD	20.03.03	KE	3259					

Dubbel rund cylinder.

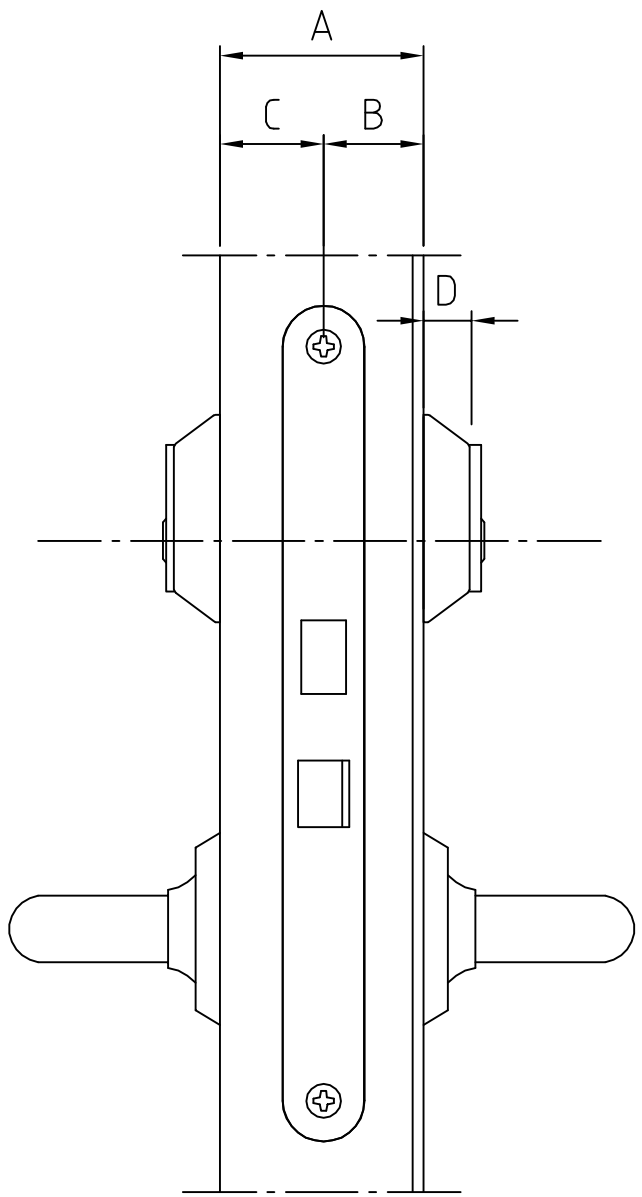

Oval cylinder

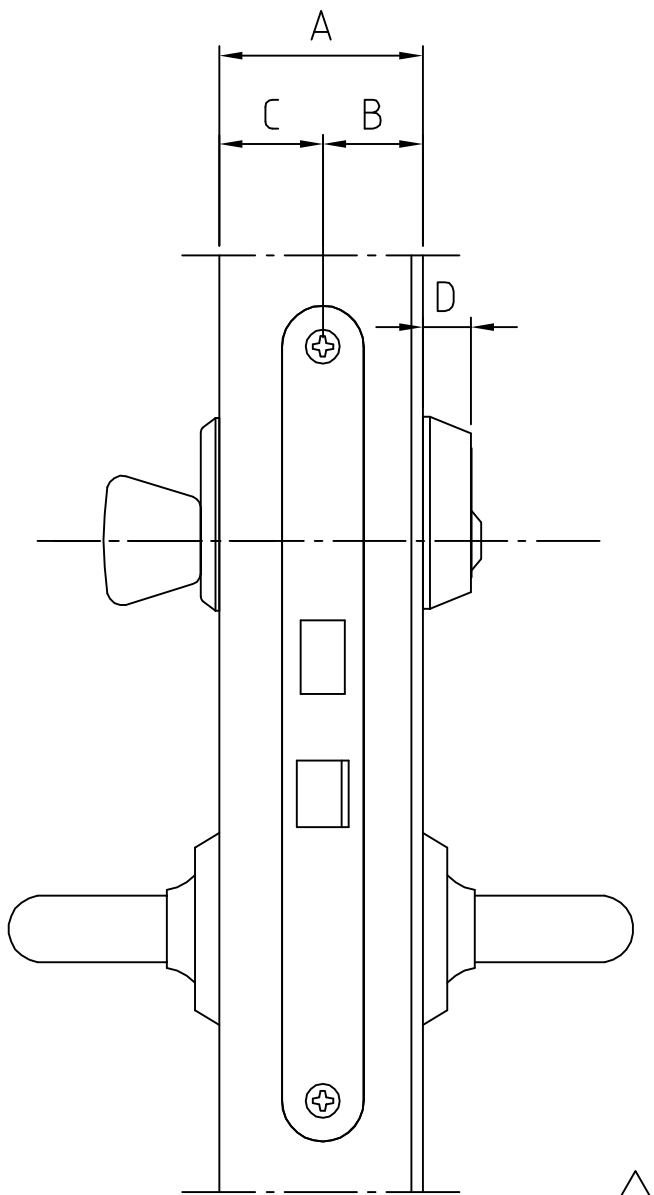

A = dörrbladets tjocklek (se tabell)

B = mått från centrum av låshuset till dörrens utsida (se tabell)

C = mått från centrum av låshuset till dörrens insida (se tabell)

D = cylinderringens höjd (se tabell)

	Mått-tabell för cylinderring			
	A	B	C	D
BA	55	28,5	26,5	11
BY, BYS, BYL, BYR, SD-3E	55	27	28	13
A NGSD ND11 - ND51	59	31	28	8

Antal	Pos	Det. nr/Art. nr .	Benämning		Materialkod	Materialbenämning	Dimension
Toleranser där ej annat angives SS-ISO 2768-1			Ritad KE	Datum 2018.07.09	Smst. nr		Ytbehandling
Basmått / Tolerans: 0- 6 ±0,1; (6)-30 ±0,2; (30)-120 ±0,3; (120)- 400 ±0,5; (400)-1000 ±0,8; (1000)-2000 ±1,2			Godk.	Godk. Datum	Smst. nr		
Vid plåtklippning max ±0,5			Ers.	Skala	Smst. nr	Reg. nr	

ROBUST STÅLDÖRRAR

MÅTT-TABELL, A, B, C & D-mått
LÅSTILLBEHÖR
BRAND- OCH SÄKERHETSDÖRR

Blad

Ritn. nr 100-0034

Andr. tillst. A